1

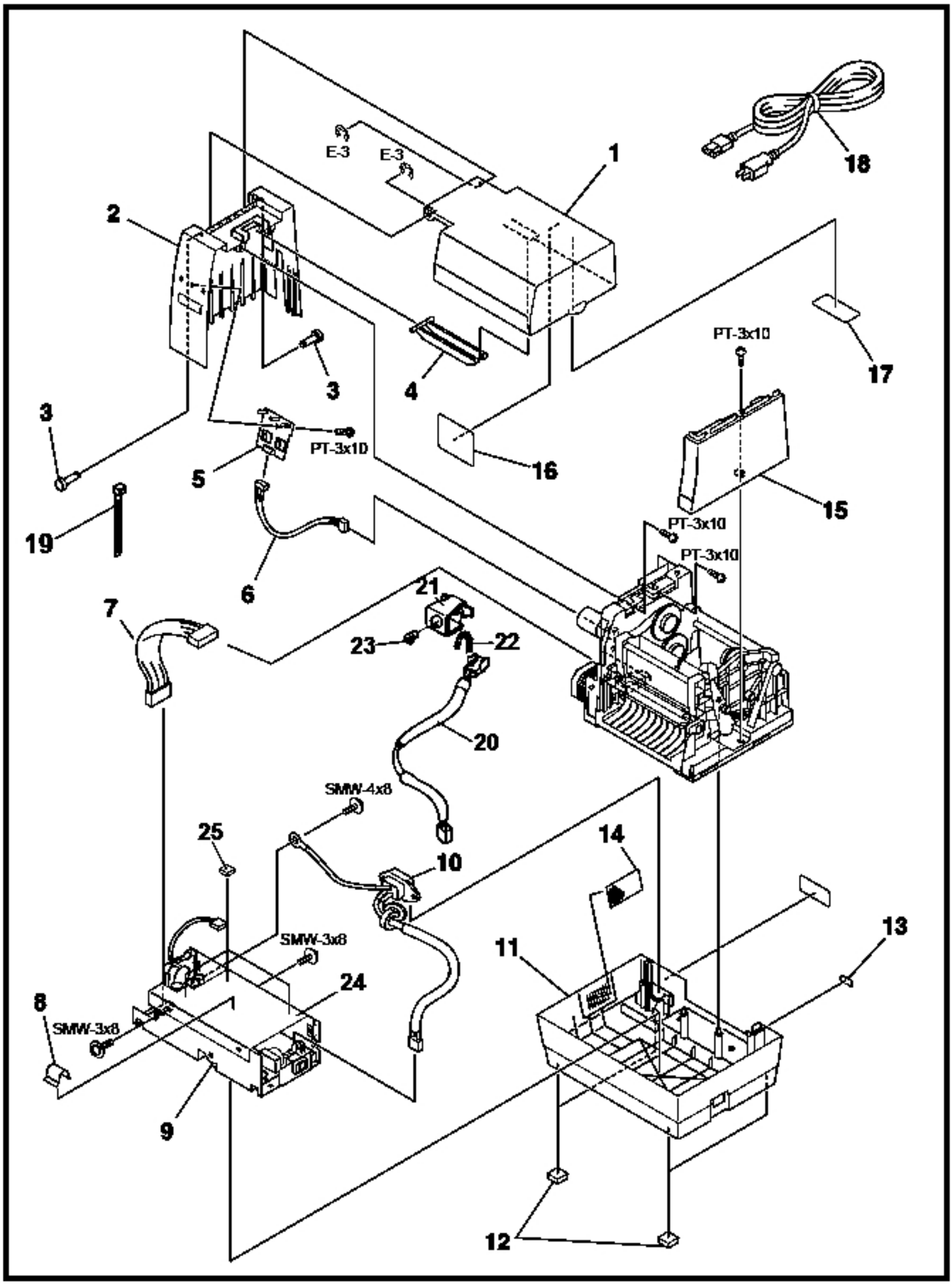

E-3
E-3
1
18
2
3
4
17
PT-3x10
3
PT-3x10
5
16
15
19
PT-3x10
PT-3x10
6
21
7
23
22
20
SMW-4x8
25
14
10
13
SMW-3x8
11
24
8
SMW-3x8
9
12

2

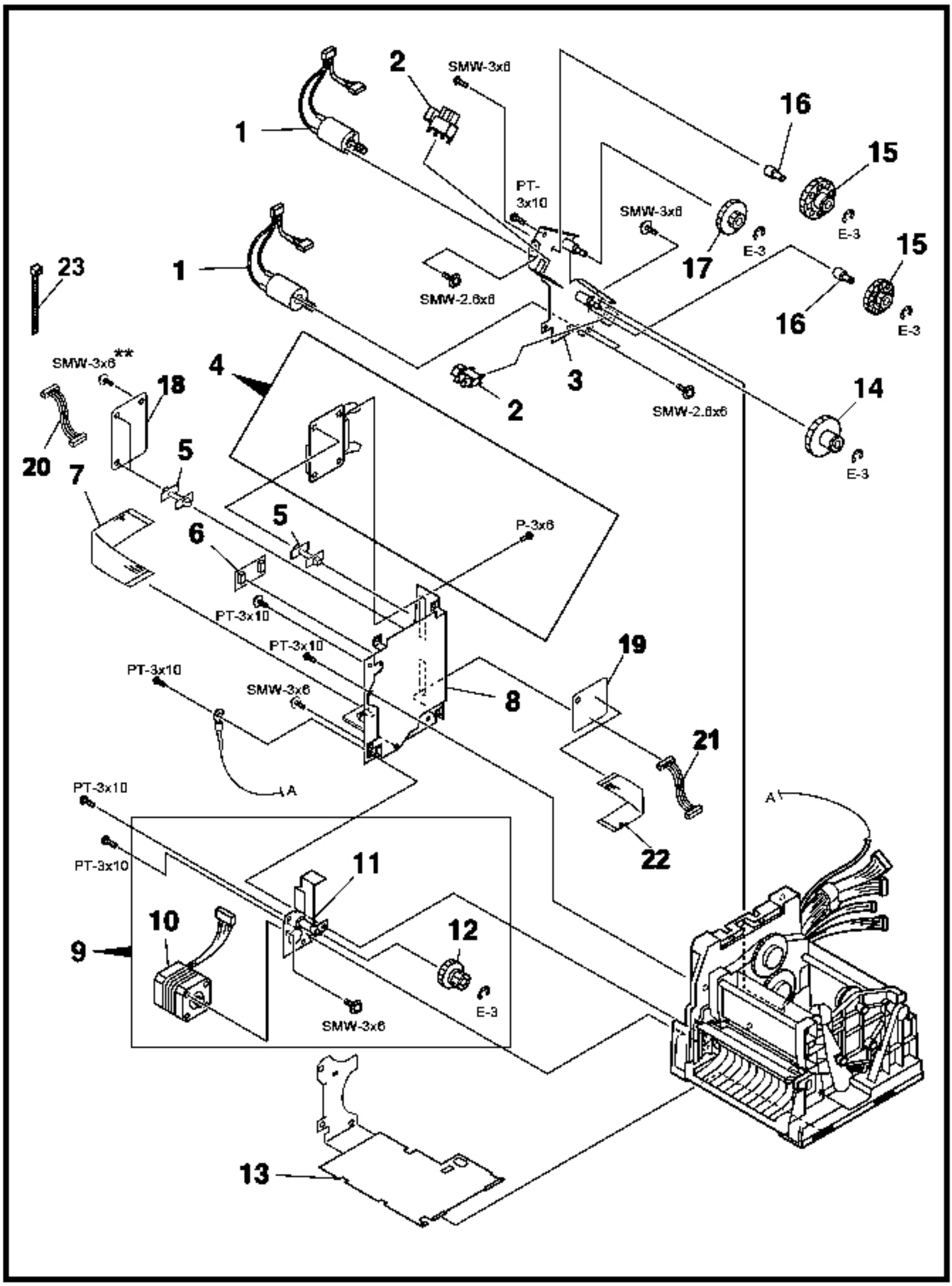
1
2
SMW-3x6
16
15
PT-3x10
SMW-3x6
17
E-3
E-3
15
1
23
SMW-2.6x6
16
E-3
SMW-3x6**
4
18
3
2
SMW-2.6x6
14
20
7
5
E-3
5
P-3x6
6
PT-3x10
PT-3x10
19
PT-3x10
SMW-3x6
8
21
A
PT-3x10
22
A
PT-3x10
11
10
12
9
E-3
SMW-3x6
13

3

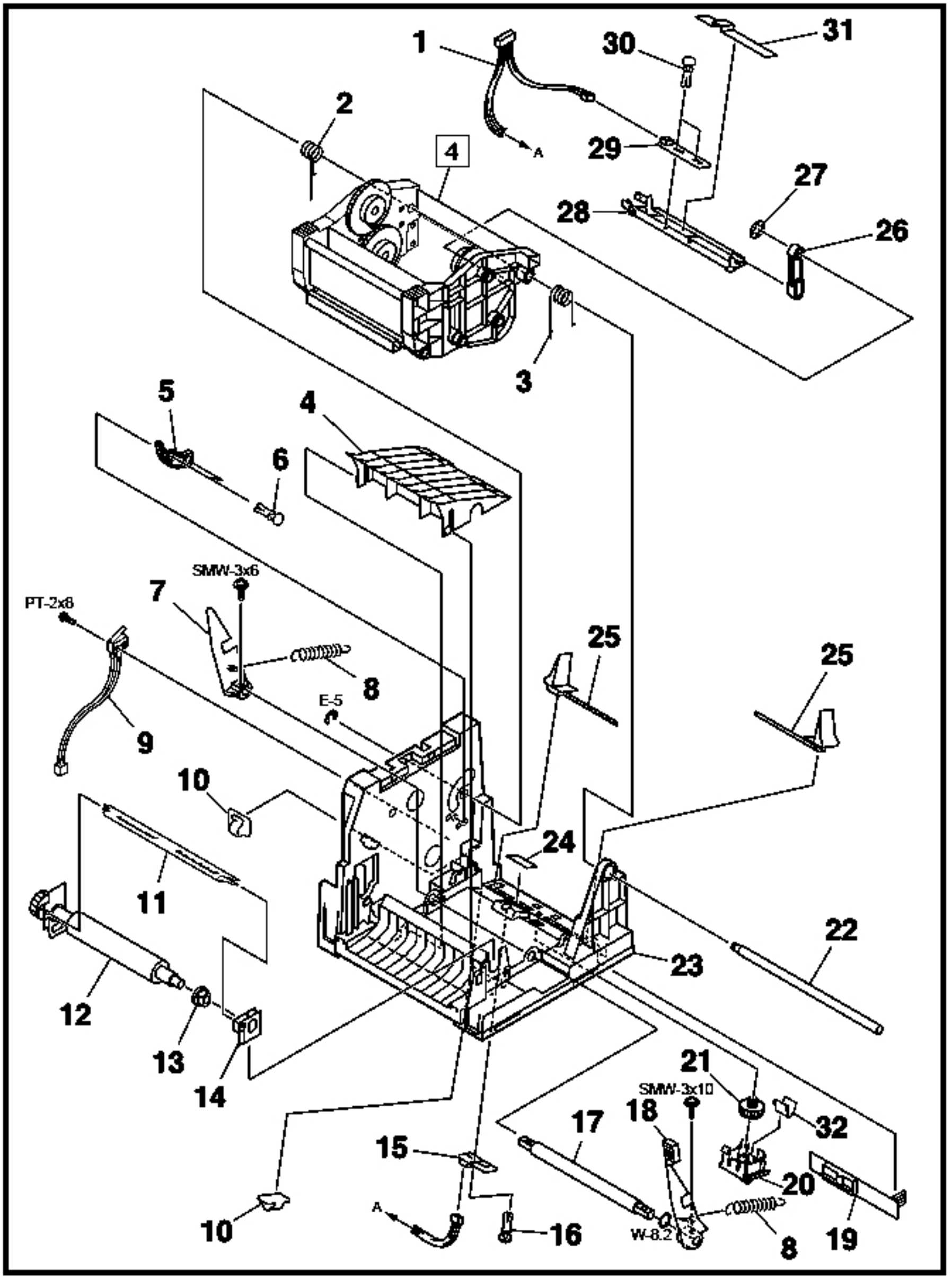
1
30
31
2
4
29
27
28
26
A
3
5
4
6
SMW-3x6
7
PT-2x8
8
E-5
9
25
25
10
24
11
22
23
12
13
14
21
SMW-3x10
18
17
32
15
20
A
16
W-8.2
8
19
10

4

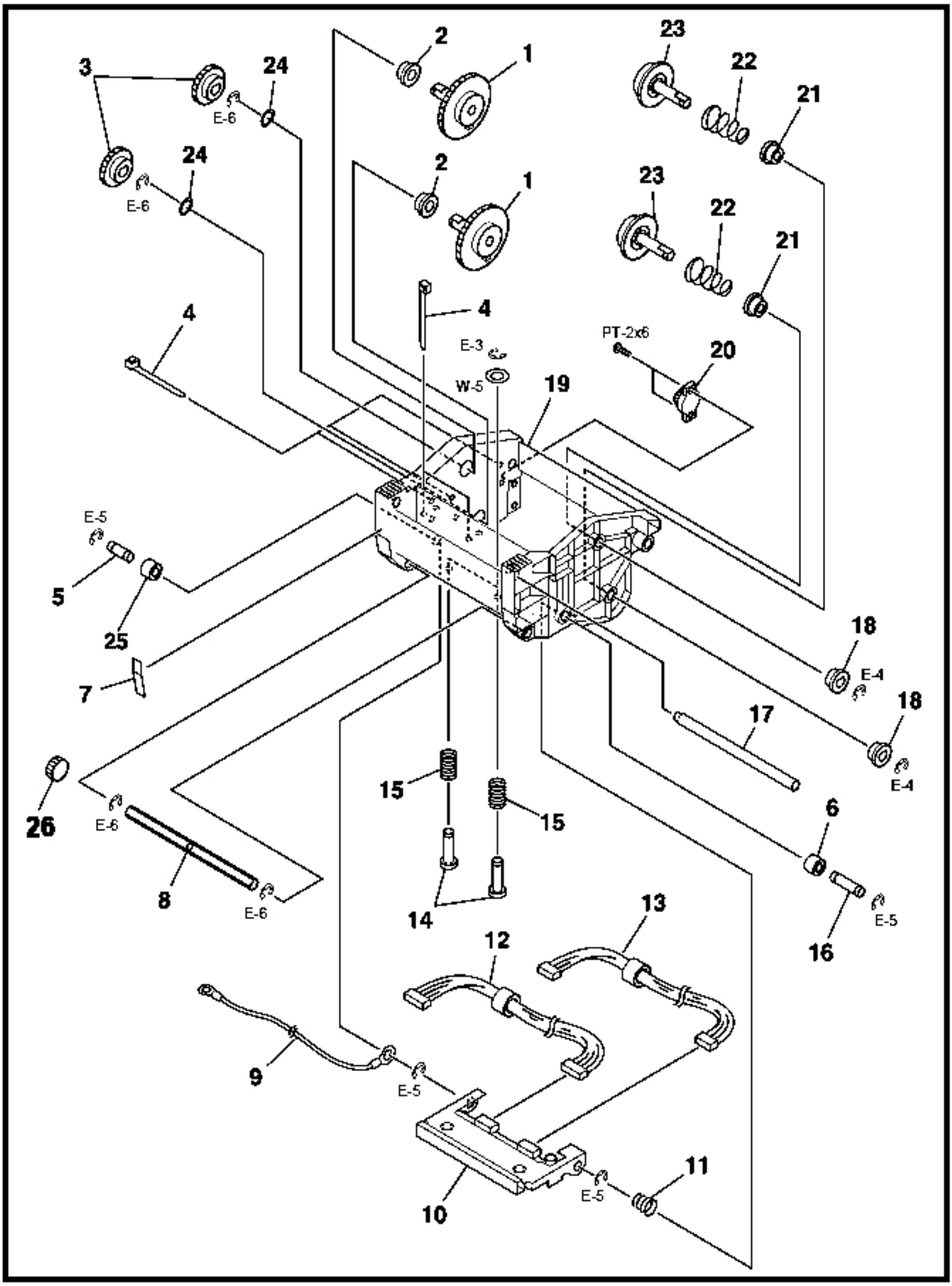
2
1
23
22
21
3
24
E-6
24
E-6
2
1
23
22
21
4
4
E-3
W-5
19
PT-2x6
20
E-5
5
25
7
18
E-4
17
18
E-4
15
15
26
E-6
6
8
E-6
14
E-5
16
13
12
9
E-5
11
E-5
10

5

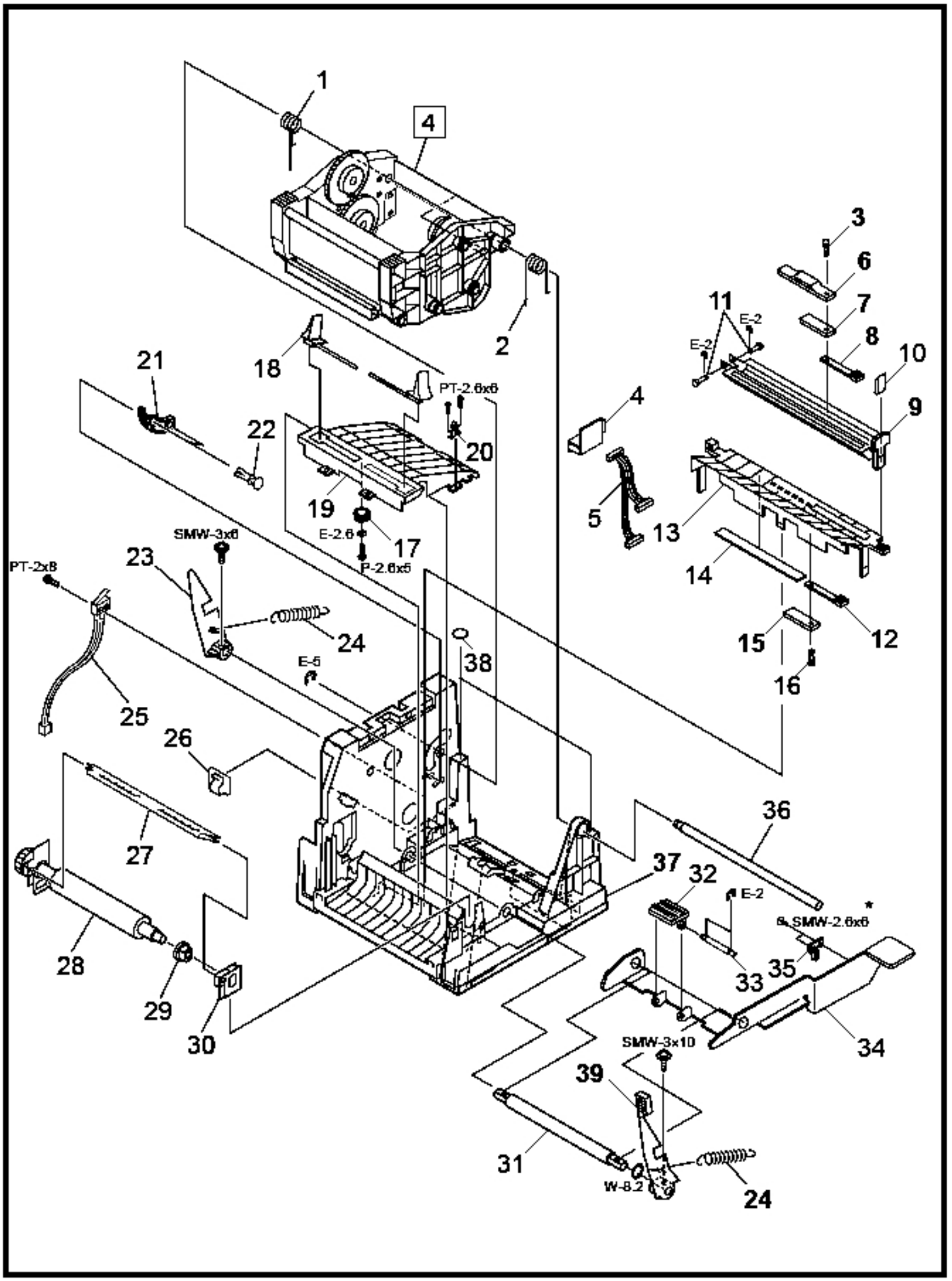

1
4
2
3
6
7
8
10
9
11
E-2
E-2
4
5
13
14
12
15
16
21
18
PT-2.6x6
22
20
19
17
E-2.6
P-2.6x5
SMW-3x6
23
PT-2x8
24
38
E-5
25
26
27
28
29
30
36
37
32
E-2
SMW-2.6x6
33
35
34
SMW-3x10
39
31
W-8.2
24